JNC 四點控制器

Four Channel Controller

042

[特　　色]

- 可同時接收四組4-20mA或0-5V類比訊號
- 可自行設定頻道名稱/量測範圍/單位
- 四組控制Relay可任意指定頻道，警報型態可選(HH/H/L/LL/Fail)
- 控制器具有兩組共點警報
  (COM1:第一段警報；COM2:第二段警報，具有復歸功能)
- 具有警示燈、蜂鳴器測試功能
- 設定控制器參數可透過內建USB Port直接設定
- 中央監控軟體進行線上監控及設定參數(選配)
- 類比輸入帶電24VDC，可直接供給感測器使用

[應　　用]

適用場所：氣體偵測器、工業儀表、水質儀器。

[選配型號]

042 ─ 代碼 1

代碼 1	加值軟體
N	參數設定軟體

[規　　格]

電　源	◆24VDC	◆耗電量：4.8W
環　境	工作環境溫度	0℃ ~ 50℃ (32℉ ~ 122℉)
	儲存溫度	-20℃ ~ 70℃ (-4℉ ~ 158℉)
警報輸出	控制輸出點數	4 點，可設定五段警報(H/HH/L/LL/Fail)
	兩組共點警報	COM1:第一段警報 (Hi / Lo)
		COM2:第二段警報，具復歸功能(HiHi / LoLo)
	繼電器接點容量	1 A / 125 VAC 或 1 A / 250 VAC
通訊功能	通訊介面	RS-485/RS-232*1 埠 (二擇一) RS-485*1 埠
	通訊協定	Modbus RTU
訊號輸入	輸入點數	4 點 (24VDC≦300mA Each)
	輸入訊號	4-20 mA / 0-5V
顯示幕	背光 LCD	20 行 × 4 列
	LED 指示燈	警報：AL1 / AL2 / AL3 / AL4
		共點警報：COM1 / COM2
	顯示範圍	-99999 ~ 999999
按　鈕	RST	取消鍵，並可復歸 COM2 警報狀態
	△ ▽	選擇鍵
	ENT	確認鍵
系統說明	消耗功率	最大 5W
	精確度	±0.1% 滿刻度
	取樣時間	最快 10 次/秒
外　箱	材質	ABS
	防水防塵等級	IP 65
安規認證	FCC PART 15 B AND CISPR 2 Class A，EN55022:2006+A1:2007:Class A，EN61326-1:2006，IEC6100-4-2:2008，IEC6100-4-8:2009，IEC61000-4-3:2006+A1:2007	
物理條件	產品尺寸(mm)	235 x 185 x 119
	盤面安裝尺寸	-
	產品重量	1.3Kg
	安裝方式	壁掛式

[尺寸圖]

單位:mm

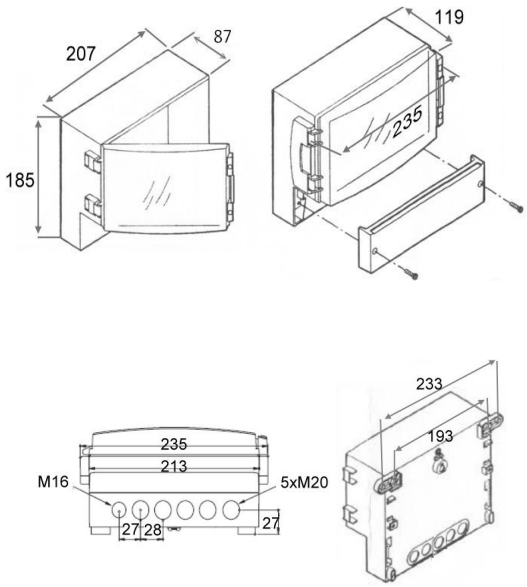

專利產品 仿冒必究　　本公司保留規格變動權利